**МИНИСТЕРСТВО СЕЛЬСКОГО ХОЗЯЙСТВА
И ПРОДОВОЛЬСТВИЯ РЕСПУБЛИКИ БЕЛАРУСЬ**

ГЛАВНОЕ УПРАВЛЕНИЕ ОБРАЗОВАНИЯ, НАУКИ И КАДРОВ

**Учреждение образования
«БЕЛОРУССКАЯ ГОСУДАРСТВЕННАЯ
СЕЛЬСКОХОЗЯЙСТВЕННАЯ АКАДЕМИЯ»**

В. Р. Петровец, Н. И. Дудко, В. Л. Самсонов

ТЕХНОЛОГИЧЕСКИЙ ПРОЦЕСС, НАСТРОЙКА, РЕГУЛИРОВКИ И ОЦЕНКА КАЧЕСТВА РАБОТЫ КОМБИНИРОВАННЫХ АГРЕГАТОВ

***Рекомендовано учебно-методическим объединением
по образованию в области сельского хозяйства в качестве пособия
для студентов сельскохозяйственных учреждений
высшего образования***

**Горки
БГСХА
2013**

ТЕХНОЛОГИЧЕСКИЙ ПРОЦЕСС, НАСТРОЙКА, РЕГУЛИРОВКИ И ОЦЕНКА КАЧЕСТВА РАБОТЫ КОМБИНИРОВАННЫХ АГРЕГАТОВ

Рекомендовано учебно-методическим объединением по образованию в области сельского хозяйства в качестве пособия для студентов сельскохозяйственных учреждений высшего образования

Одобрено методической комиссией факультета механизации сельского хозяйства (протокол № 6) 24 февраля 2012 г. и Научно-методическим советом БГСХА (протокол № 7) от 4 апреля 2012 г.

В. Р. Петровец
Н. И. Дудко
В. Л. Самсонов

Л. Я. Степук

В. Н. Дашков

Петровец, В. Р.

УДК 631.316.2(075.8)
ББК 40.722я73

ISBN 978-985-467-415-5

©

ЗАДАНИЕ

Содержание работы

Оснащение рабочего места

1. АГРОТЕХНИЧЕСКИЕ ТРЕБОВАНИЯ

Комплектование агрегатов.

Технические характеристики комбинированных агрегатов

1

2

3

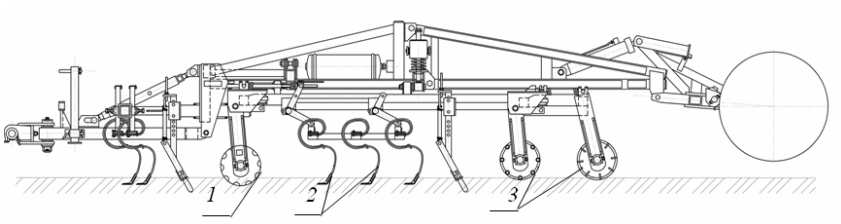

1 *2*

3

Подготовка трактора к работе с комбинированным агрегатом

Присоединение агрегатов к трактору.

2. НАСТРОЙКА КОМБИНИРОВАННЫХ АГРЕГАТОВ ДО ВЫЕЗДА В ПОЛЕ

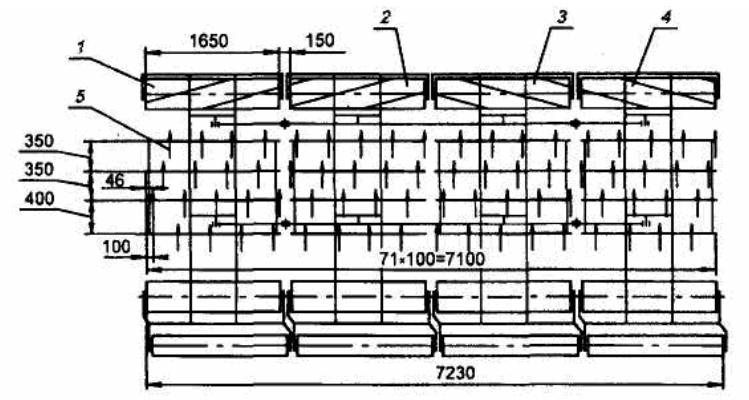

1, 2

3, 4 *5*

2 *3*

2

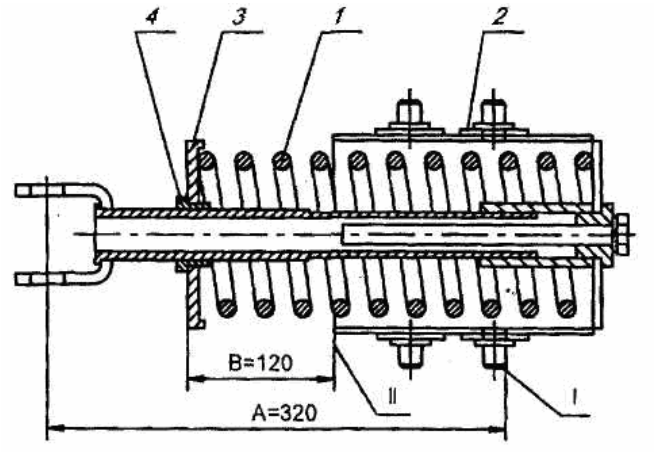

1 *2* *3* *4*

Работа агрегата на загоне

3. РАБОТА КОМБИНИРОВАННЫХ АГРЕГАТОВ

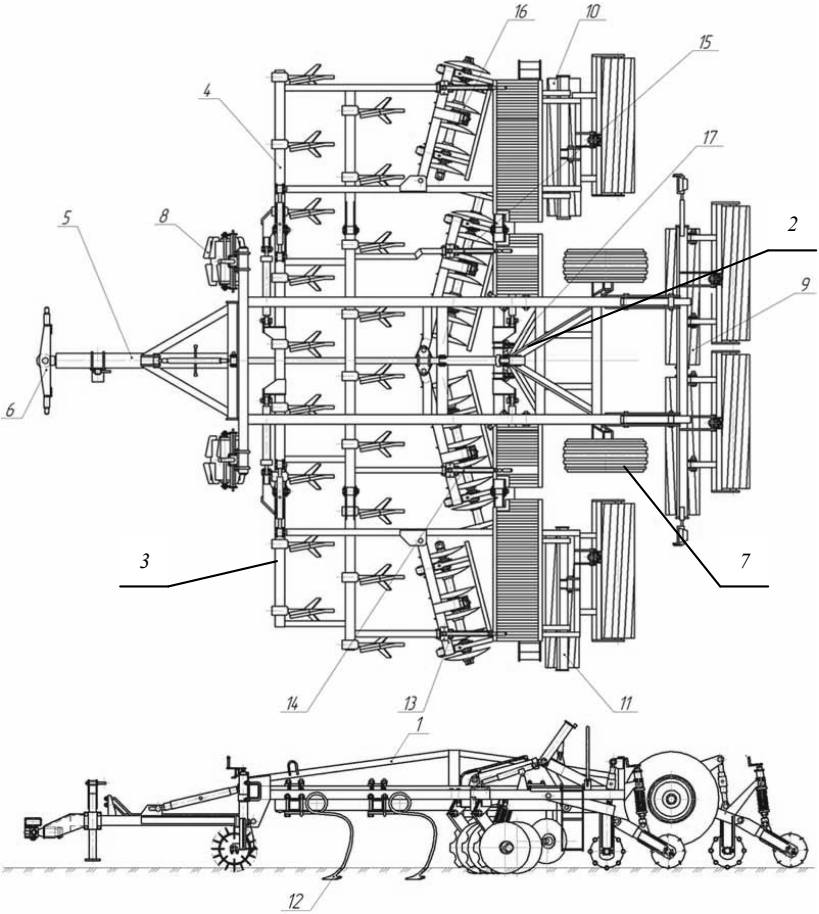

1 2 3 4 5
6 7 8
9 10 11
12
13 16 17

1 *2*
3 *4* *5* *6*
7 *8*
9
10 *11* *12*
13 *14* *15* *16* *17*

1
8
5 *2* *7*
9

12
14 *15*
17
3 *4*

6 *5*

1

2 *3* *4*

5 *6*

7 *8* *9* *10*

11 *12*

13 *14* *15*

16 *17* *18* *22* *19*

20 *23*

25 *26* *27* *28*

1

4 *5*

7 *8* *13*

14 *15* *16*

11 *6*

18 *19* *20* *25*

17 *27*

1

2

3

3

4 *7*

12 *6*

13 *22* *23*

17

2

26 *30* *1*

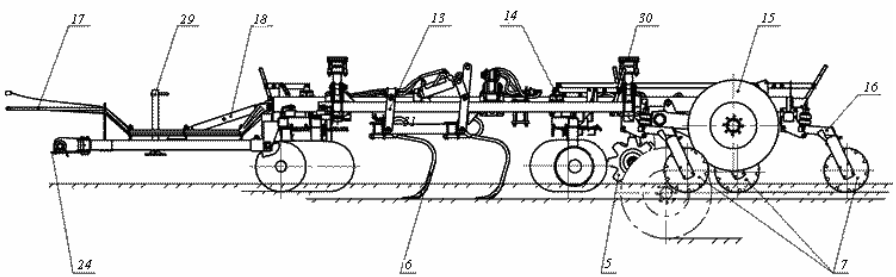

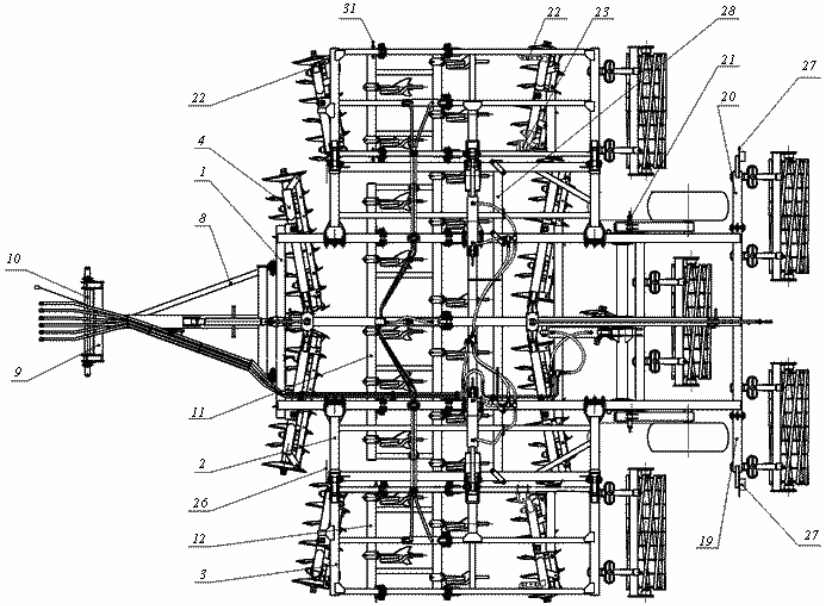

1 2 3 4
5 6
7 8 9 10 11
12 13 14 15
16 17 18 19
20 21 22 23
24 25 26 27
28 29 30 31

10 *9* *8*
24

29
18

21
17
30

Регулирование углов атаки дисковых батарей

Регулирование глубины обработки почвы

Комбинированный агрегат для основной и предпосевной обработки почвы «COMBIMASTER»

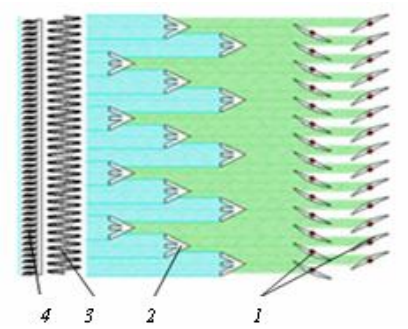

1

2

3

4

4. МЕРЫ БЕЗОПАСНОСТИ, КОНТРОЛЬ КАЧЕСТВА И ТЕХНИЧЕСКОЕ ОБСЛУЖИВАНИЕ КОМБИНИРОВАННЫХ АГРЕГАТОВ ПО ОКОНЧАНИИ РАБОТЫ

Контроль и оценка качества работы

Контроль и оценка качества работы комбинированных агрегатов

Петровец
Дудко
Самсонов

Е. Г. Бутова
Н. Л. Якубовская
С. Н. Кириленко