623.361:657.5

ТЕХНИЧЕСКОЕ РЕШЕНИЕ ДЛЯ НОРМАЛИЗАЦИИ МИКРОКЛИМАТА В КАБИНЕ МОБИЛЬНОЙ СЕЛЬСКОХОЗЯЙСТВЕННОЙ ТЕХНИКИ

-
-

Введение. ,
,

–

-

Основная часть.

,

, 1).

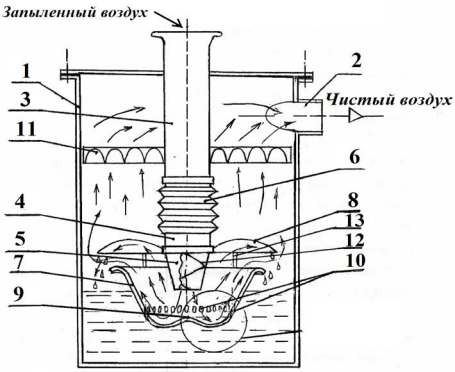

. 1.

:

1 – *2 –* *3 –* *4 –* *5 –* *6 –* *7 –* *8 –* *9 –* *10 –* *11 –* *12 –* *13 –*

–

- ,

45º

Заключение.

.

1. . –
2021. –
2. , –
– –142.
3. -
– –
218
4.
– 1990. – – –
21.

Аннотация.

Ключевые слова: